容量結合型電極による心電計測

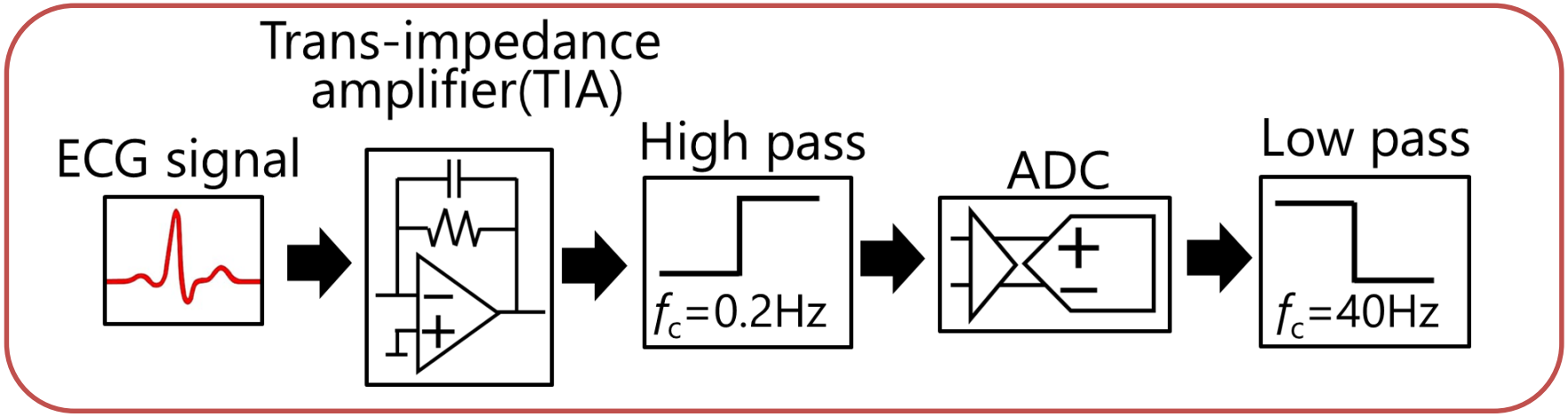

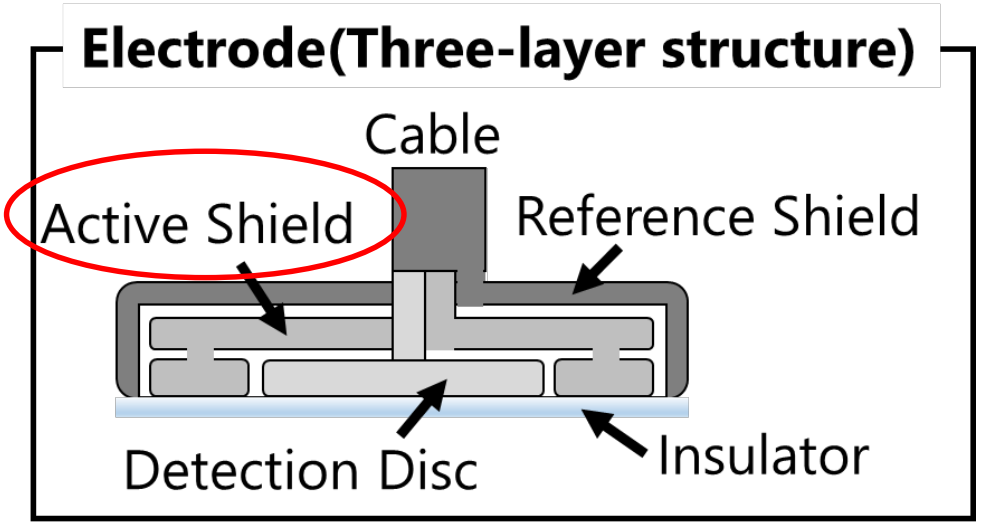

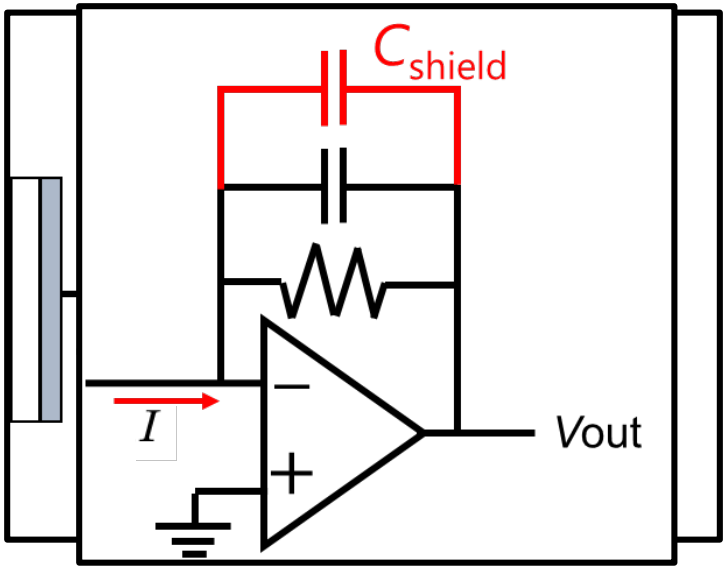

Active Shield

TIAの入力-出力間に結合容量(C_{shield})が生じる
⇒負帰還回路の静電容量が増加し、回路を安定させる

計測結果

肌に直接装着

使用電極

衣類を介して装着

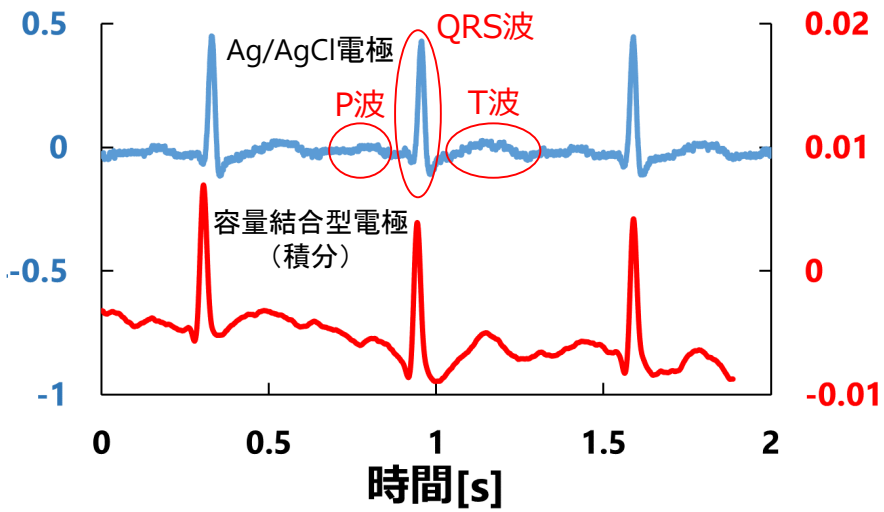

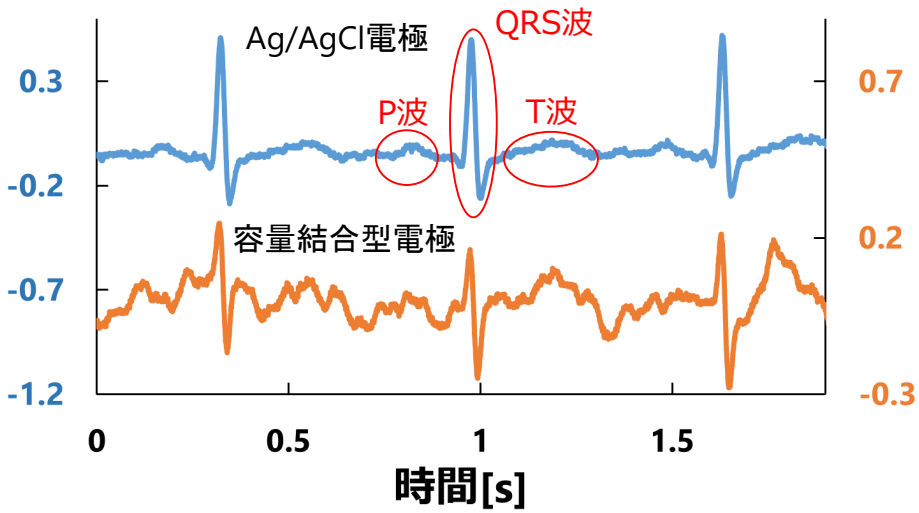

衣類を介した心電計測に成功
⇒シートベルトやシートに実装できる可能性がある